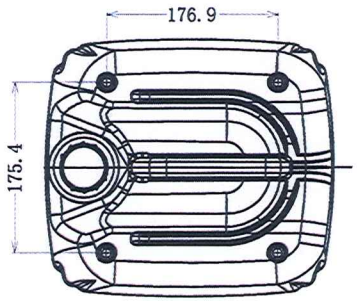

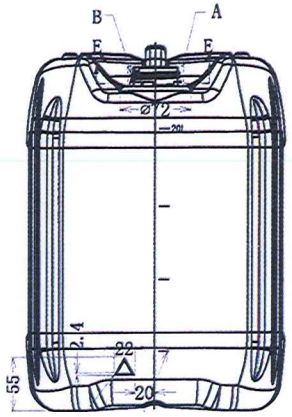

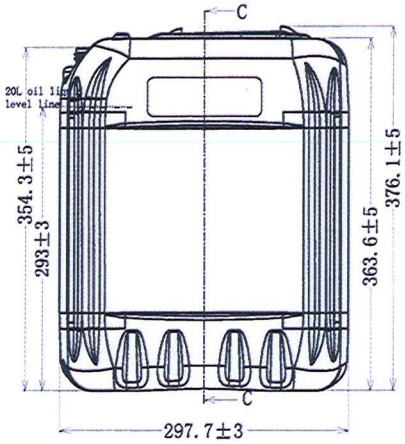

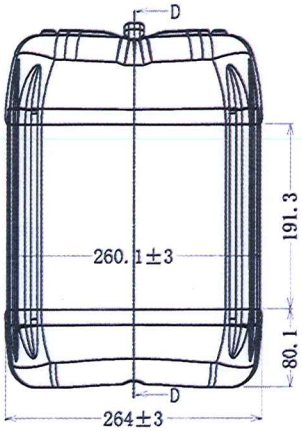

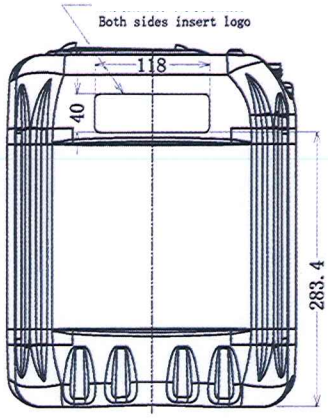

C-C

D-D

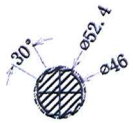

SECTION E-E

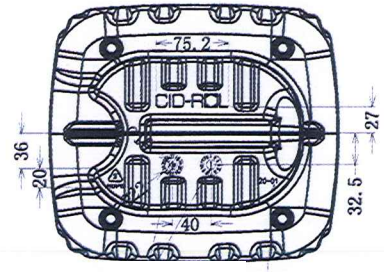

Cavity No. 20-01 20-02

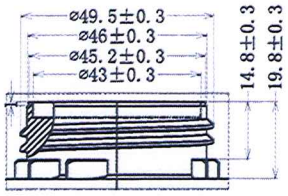

A
4:1

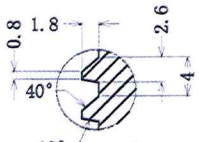

B
10:1